ТОВАРИЩЕСТВО С ОГРАНИЧЕННОЙ ОТВЕТСТВЕННОСТЬЮ

«ГиП Проект»
лицензия КСЛ №II-0429

РАБОЧИЙ ПРОЕКТ

Реконструкция котельной Костанайской ТЭЦ ГКП «КТЭК» ячеек в РУ 6 кВ, с заменой силовых трансформаторов на ПС Заводская в г.Костанае по проспекту Аль-Фараби, дом 107

Том 3. Паспорт проекта.

ЗАКАЗ: 10.244/2018

Директор	Т.В. Гиршфельд
Г И П	М.И. Пресман
Н.контр	Т.В. Гиршфельд

г. КОСТАНАЙ 2018 г

СОСТАВ ПРОЕКТА

Том 1. Общая пояснительная записка.

Том 2. Рабочиечертежи.

Том 3. Паспорт проекта.

Том 4. Проект организации строительства.

Том 5. Сметная документация.

1.Общие сведения

Заказчик: **ГКП «КТЭК» Акимата г.Костаная**

Проектировщик: **ТОО «ГиП Проект», г.Костанай.**

Место расположения: **г.Костанай**

Наименование проекта: **«Реконструкция котельной Костанайской ТЭЦ ГКП «КТЭК» ячеек в РУ 6 кВ, с заменой силовых трансформаторов на ПС Заводская в г.Костанае по проспекту Аль-Фараби, дом 107»**

Исходные данные: **1. Задание на проектирование от 20.04.2018**

2. Архитектурно-планировочное задание № KZ32VUA00036751 от 209.042.2018 выданных ГУ «Отдел архитектуры и градостроительства акимата г.Костаная» ;

3. Технические условия № 64-17 от 10.01.2017 выданных ТОО «МРЭТ»;

4. Постановление Акимата города Костаная Костанайской области №965 от 16.04.2018г

Основные данные по ПС 35/10/6 кВ «Заводская»

1. Трансформатор связи - ТМ-6300/10/6 кВ - 2 шт

2. Вакуумный выключатель 10 кВ - ВВ/TEL-10-20/630 У2 - 2 шт

<u>Эскизы оборудования с указанием размеров</u>

Трансформатор связи ТМ-6300/10/6 кВ

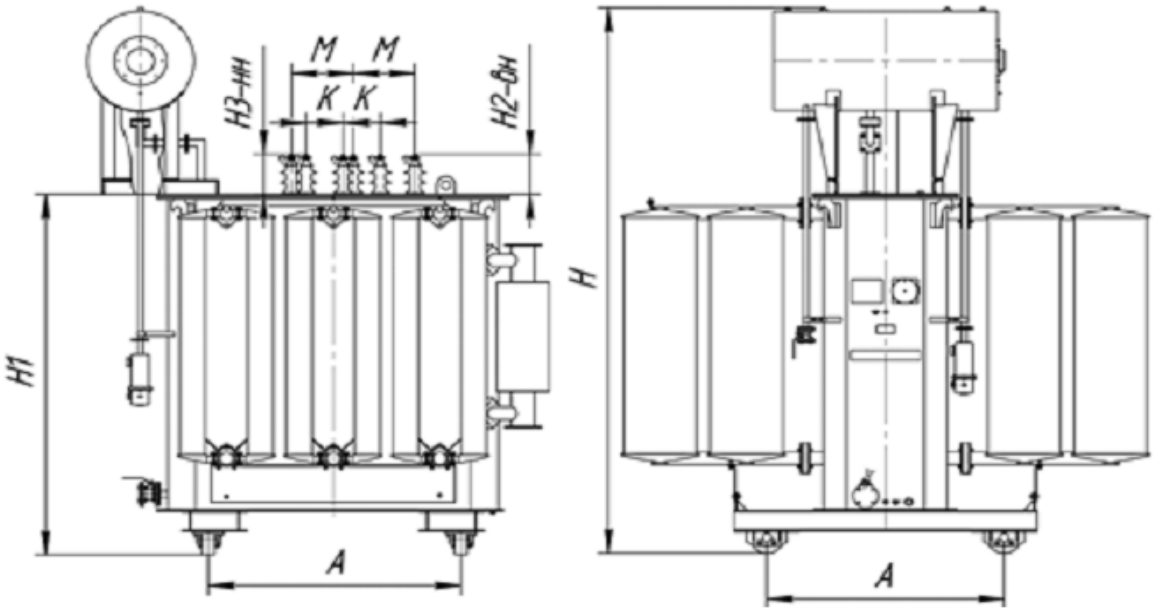

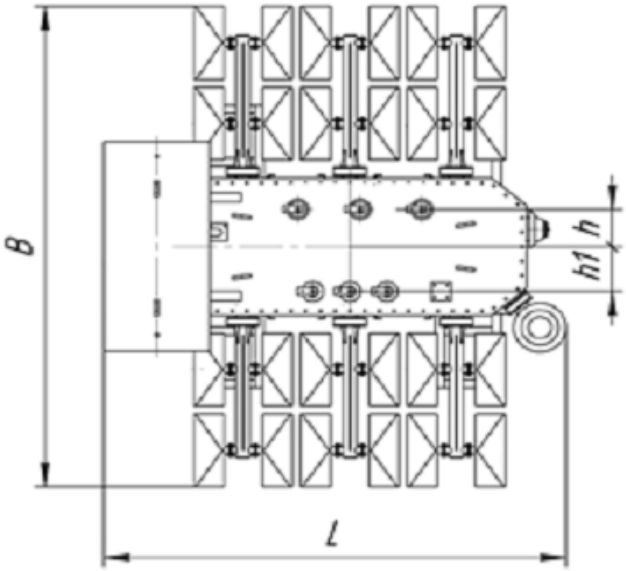

Тип трансформатора	Номинальная мощность, кВА	Габаритные размеры, мм											Масса, кг		
		L	B	H	H1	H2-вн	H3-нн	M	A	K	h	h1	Полная	Трансп.	Масла
ТМ-6300-11-6,3	6300	3050	3290	3620	2490	280	280	400	1594	240	260	310	12000	8700	2750

ВВ/TEL-10-20/630 У2

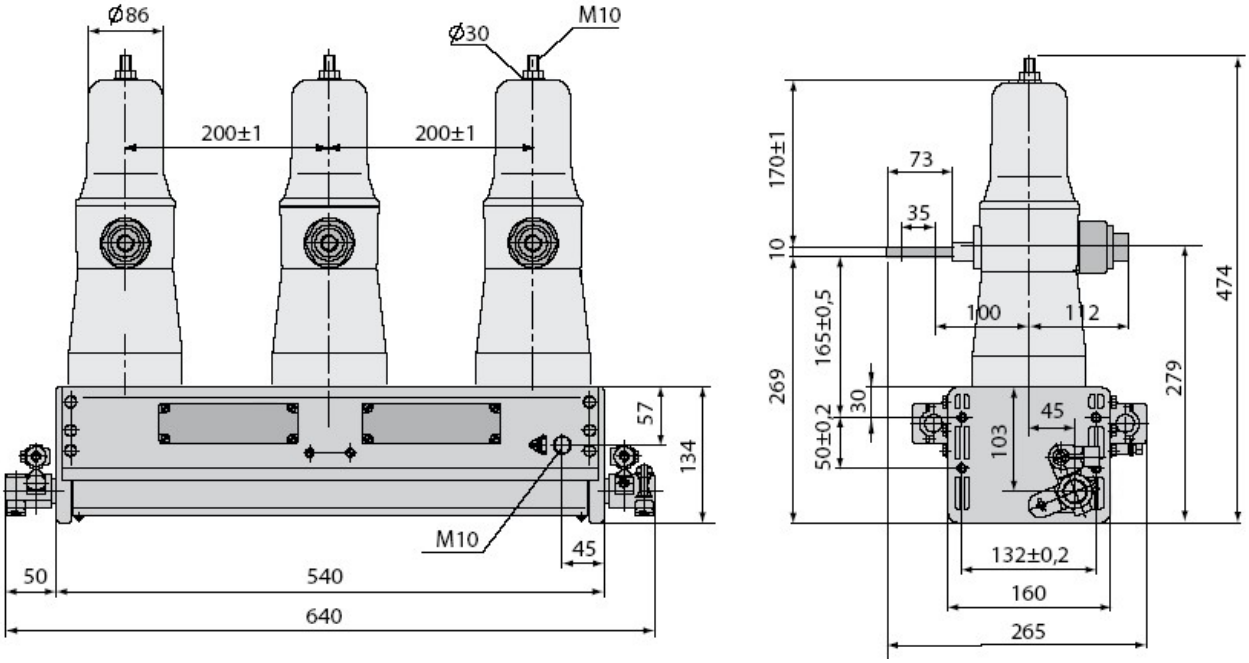

Основные данные для КТЭЦ

1. Комплектное распредустройство - КРН-IV-6 - 6 ячеек

2. Вакуумный выключатель 10 кВ - ВВ/TEL-10-20/630 У2 - 4 шт

3. Разъединитель 10 кВ - РВЗ1-10/630 УХЛ2 - 5 шт

4. Трансформатор тока 10 кВ - ТОЛ10-1 - 6 шт

<u>Эскизы оборудования с указанием размеров</u>

В.3. Разъединитель РВЗ на 630 А, масса 28 кг (исполнение I)

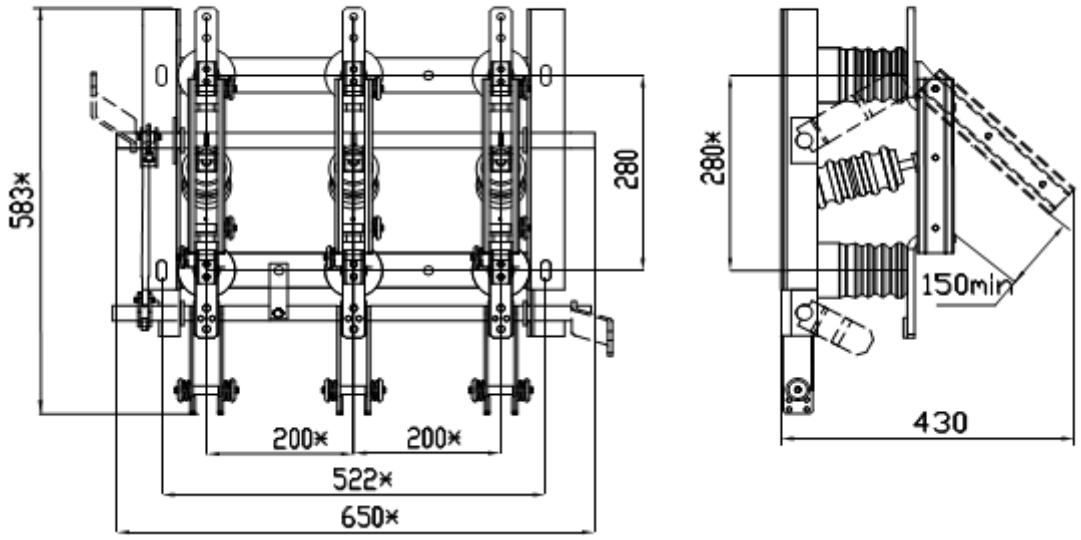

ТОЛ10-1

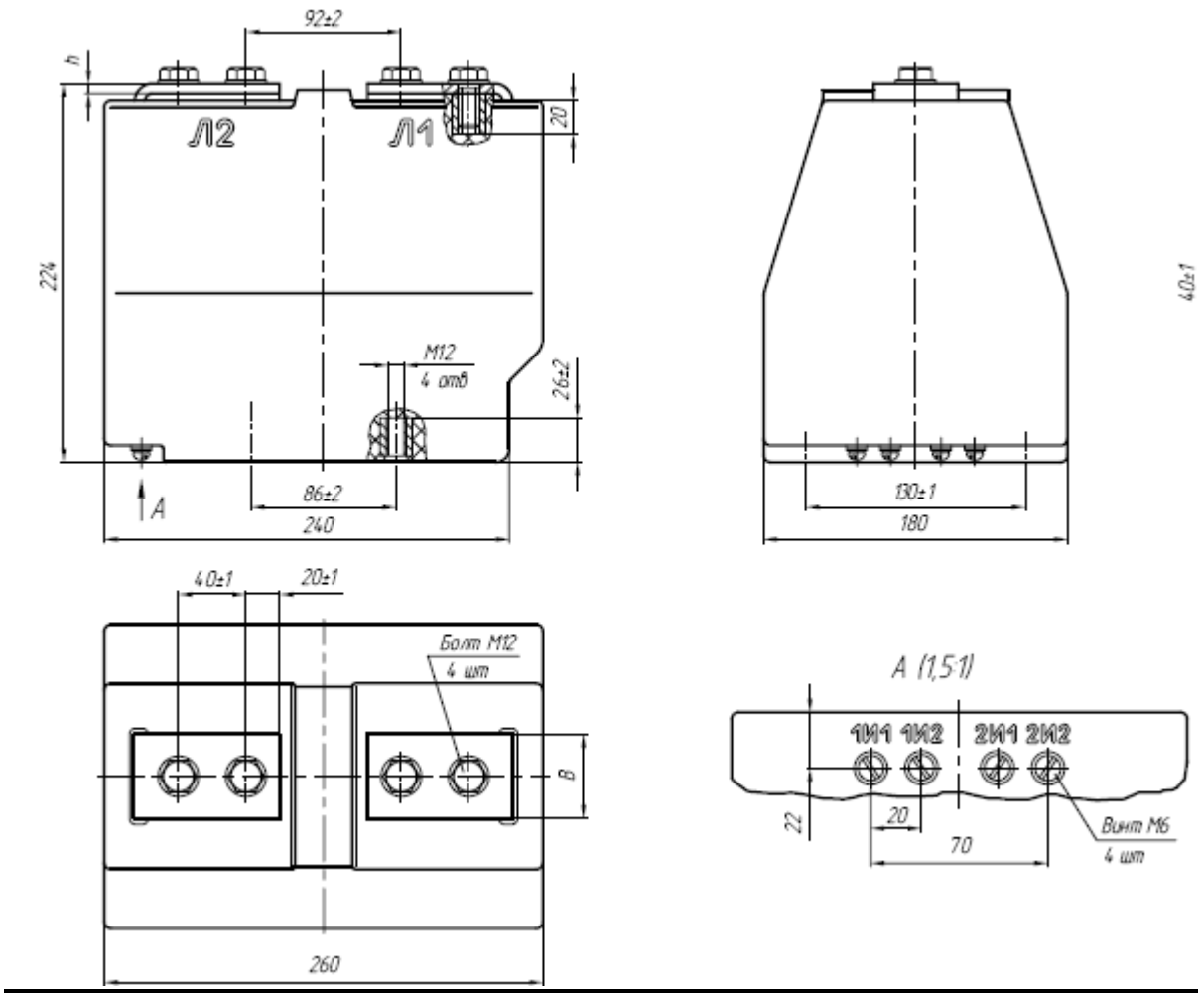

Ячейки КРН-IV-6

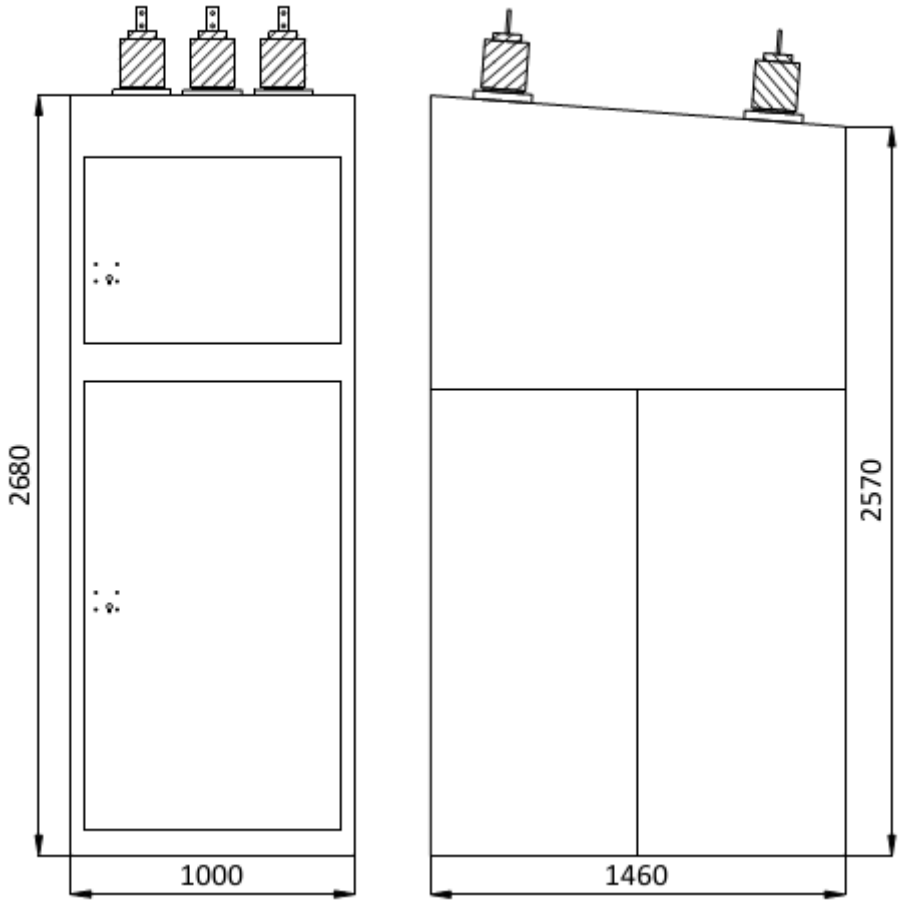

СМЕТНАЯ СТОИМОСТЬ т.тнг.

1 Общая сметная стоимость строительства в ценах 2019г. Тыс.тенге:

Всего- 107221,47

В том числе :

СМР - 10588,6
Оборудования - 81352,8
Прочие - 15280,08